REALISATION D'UN MEUBLE HAUT

2°TMA

A partir d'un plan étudié en salle, les élèves de **2° Technicien menuisier agenceur** ont réalisé un meuble haut.

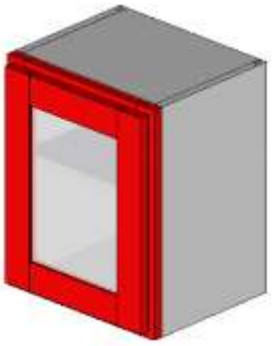

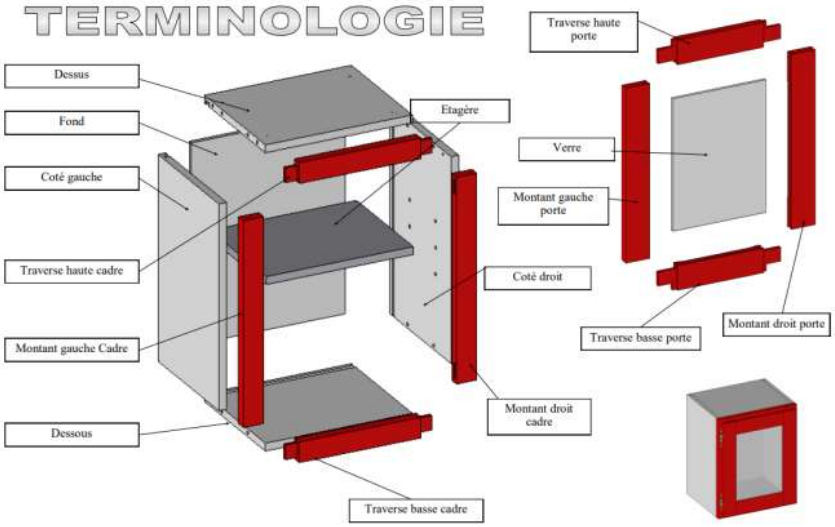

Ce meuble a permis d'évaluer toutes les difficultés apprises depuis le début d'année.

Fabrication du cadre et de la porte

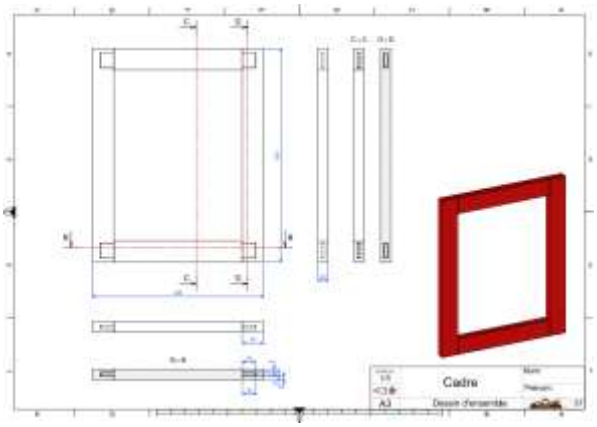

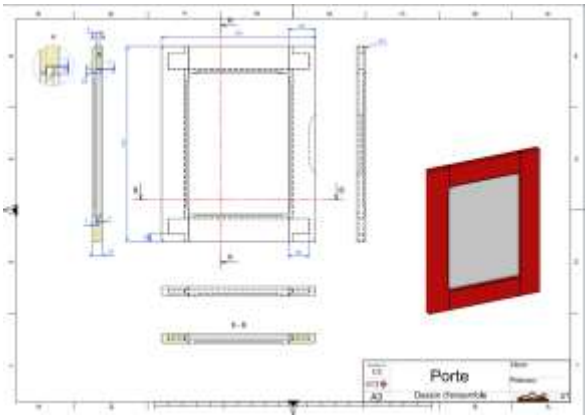

Corroyage (dégauchir et raboter)

Mettre le bois propre et d'équerre

Mortaiser et tenonner (permettre l'assemblage des bois)

Toupillage et tronconnage

Fabrication du caisson

Mise au format des panneaux

Percage pour les assemblages

Assemblage et finition